ROBUS®

EN

ORB 14W LED SURFACE MOUNT CCT3 SELECTABLE 3000K 4000K 6500K, IP65, MICORWAVE, WHITE

RRB14CCT3S-01

PLEASE READ INSTRUCTION BEFORE COMMENCING INSTALLATION AND RETAIN FOR FUTURE REFERENCES.
! Electrical products can cause death or injury, or damage to property. If in any doubt about the installation or use of this product, consult a competent electrician
Note:
Product technical information and specification may change over time without prior notification. For the latest technical information please visit our web site www.robus.com or robusdirect.com

-20°C < Ta < +40°C, 220-240V~50/60Hz, Class II, IP65
Luminaire is non-dimmable

Installation

1. Ensure mains supply is switched off before commencing work.
2. Ensure there is at least 100mm of free space around the luminaire location.
3. Remove diffuser from base of the fitting.
4. Drill cable entry and mounting holes in the base.
5. Mark appropriate fixing hole positions on wall, check location of buried cables, pipes and other building services before drilling.
6. Feed supply cables to cable entry hole and attach base to surface.
7. Connect supply cables to the fitting terminals, connect Brown/ Live to Lin, Blue/Neutral to N and Brown/ Live out to Lout (if required).
   Note: It is not possible to control more than 90W LED load. Up to 5 additional 14W standard fittings to be controlled.
8. Move switch on top of the driver to select colour temperature: 3000K, 4000K or 6500K.
9. Refit trim/ diffuser to base.

WARNING: DO NOT CHANGE CCT WHEN THE FITTING IS ON!!
Walk testing can then be carried out to determine detection area with slow walking pace. When the sensor detects movement, the load will be switched on for the preset time. For the walk test set detection range to 100, 75, 50 or 25%, set delay time to 5s and disable daylight sensor. When finished, set controls to desired levels.
Manual Override function: To turn sensor permanently on. Turn wall switch on/off 3 times within 2s. Return to auto function. Turn wall switch off and on again.

Market Surveillance:
LS Code of energy efficiency Class E.
RRB14CCT3-LS
Disconnect driver input and output connections. Remove LED plate

Setting sensor table

Detection Area

ON	1	2	
	ON	ON	100%
	ON	—	75%
	—	ON	50%
	—	—	25%

Hold time

3	4	5	
ON	ON	ON	5S
ON	ON	—	30S
ON	—	ON	1min
ON	—	—	3min
—	ON	ON	5min
—	ON	—	10min
—	—	ON	20min
—	—	—	30min

Daylight sensor

6	7	8	
ON	ON	ON	2Lux
ON	ON	—	10Lux
—	ON	—	25Lux
ON	—	—	50Lux
—	—	—	Disable

Information for the Product user:

1. Please note the requirement to dispose of Waste Electrical & Electronic Equipment separately from household waste (WEEE marked with crossed out wheelie bin symbol).
2. Please consider your role in contributing to re-use and recycling by returning this product at end of life to a collection centre for waste electrical equipment or a Civic Amenity site, or to a retail outlet from which you are purchasing a replacement.
3. This equipment may contain substances that are hazardous to health and the environment if disposed of carelessly. It is important that it is separated from normal household waste and recycled in the WEEE chain
4. The "crossed out wheelie bin symbol" on a product indicates this equipment must not be disposed of in normal household waste, but should be disposed of according to local WEEE regulations

The Installation must be carried out by a qualified electrician

ROBUS®

NL

ORB 14W LED OPBOUWMONTAGE CCT3 SELECTEERBAAR 3000K 4000K 6500K, IP65, MAGNETRON, WIT

RRB14CCT3S-01

LEES DE INSTRUCTIES VOORDAT U BEGINT MET DE INSTALLATIE EN HOU DIT BIJDEHAND VOOR LATER.
! Elektrische producten kunnen de dood of letsel veroorzaken of eigendommen beschadigen. Als u twijfelt over de installatie of het gebruik van dit product, raadpleeg dan een erkende elektricien
Opmerkingen:
Technische gegevens en specificaties van dit product kunnen zonder voorafgaande kennisgeving wijzigen. Ga voor de meest recente technische gegevens naar onze website www.robus.com of robusdirect.com

-20°C < Ta < +40°C, 220-240V~50/60Hz, Klasse II, IP65
Niet-dimbare armatuur

Installatie

1. Zorg dat het lichtnet is uitgeschakeld voordat u begint.
2. Zorg dat u minstens 100 mm vrije ruimte hebt rond het installatiepunt.
3. Verwijder de lichtverspreider van de basis van het armatuur.
4. Boor een kabelingang en monteergaten in de basis.
5. Markeer de positie van de bevestigingsgaten op de muur en zorg dat u geen verborgen kabels, leidingen en andere voorzieningen van het gebouw kunt beschadigen voordat u begint met boren.
6. Steek de stroomkabels door de kabelingang en bevestig de basis aan het oppervlak.
7. Sluit de stroomkabels aan op de aansluitklemmen van het armatuur, bruin/stroom op Lin, blauw/neutraal op N en bruin/stroom op Lout (indien nodig).
   Opmerking: Het is niet mogelijk een LED-belasting van meer dan 90W te regelen. 5 extra 14W armaturen.
8. Verplaats de schakelar aan de bovenkant van de driver om de kleurtemperatuur te kiezen: 3000K, 4000K of 6500K.
9. Plaats de sierrand/ lichtverspreider opnieuw op de basis.

WAARSCHUWING: WIJZIG DE CCT NIET WANNEER HET ARMATUUR AAN IS!!

Om het detectiebereik te bepalen, kunt u langzaam voorbijwandelen. Wanneer de sensor beweging detecteert, wordt de belasting ingeschakeld gedurende de vooraf ingesteldetijdsduur. Stel voor de wandeltest het detectiebereik in op 100, 75, 50 of 25% de tijdsduur op 5s en deactiveer de daglichtsensor. Stel wanneer u klaar bent de gewenste waarden in. **Handmatige override-functie:** om de sensor permanent in te schakelen. Zet de wandschakelaar binnen 2 seconden 3 keer aan / uit. Keer terug naar de automatische functie. Zet de wandschakelaar uit en weer aan.

Markttoezicht:
LS Code van energie-efficiëntie van Klasse E. RRB14CCT3-LS
Koppel de invoer- en uitvoerverbindingen van het stuurprogramma los. LED-plaat verwijderen

Tabel instellingen sensor

Detectiebereik

aan	1	2	
	aan	aan	100%
	aan	—	75%
	—	aan	50%
	—	—	25%

Tijdsduur

3	4	5	
aan	aan	aan	5S
aan	aan	—	30S
aan	—	aan	1min
aan	—	—	3min
—	aan	aan	5min
—	aan	—	10min
—	—	aan	20min
—	—	—	30min

Daglichtsensor

6	7	8	
aan	aan	aan	2Lux
aan	aan	—	10Lux
—	aan	—	25Lux
aan	—	—	50Lux
—	—	—	Uitschakelen

Informatie voor de gebruiker van het product:

1. Hou bij het verwijderen van afval rekening met de regeling voor afgedankte elektrische en elektronische apparatuur, gescheiden van gewoon huishoudelijk afval (AEEA, pictogram van een kliko met een kruis erdoorheen).
2. Neem uw verantwoordelijkheid op het vlak van hergebruik en recycling door dit product aan het einde van zijn levenscyclus in te leveren bij een inleverpunt voor elektronisch afval, een milieupark of een winkel waar u een nieuw product koopt.
3. Deze apparatuur kan stoffen bevatten die gevaarlijk zijn voor de gezondheid en het milieu indien ze onachtzaam wordt weggegooid. Het is belangrijk dat ze gescheiden gehouden wordt van het normaal huishoudelijk afval en gerecycled wordt in het netwerk voor AEEA.
4. Het pictogram van een kliko met een kruis erdoorheen op een product betekent dat dit apparaat niet samen met het gewone huishoudelijk afval mag worden weggegooid, maar dat het dient te worden verwijderd in overeenstemming met de lokale regelgeving voor AEEA (afgedankte elektrische en elektronische apparatuur).

De installatie dient te worden uitgevoerd door een elektricien

ROBUS®

DE

ORB 14W LED OBERFLÄCHENMONTAGE CCT3 WÄHLBAR IP65 WEIß 3000K 400K 6500K MIKROWELLENSENSOR

RRB14CCT3S-01

LESEN SIE DIE ANLEITUNG, BEVOR SIE MIT DER INSTALLATION BEGINNEN, UND BEWAHREN SIE SIE FÜR DIE SPÄTERE VERWENDUNG AUF.
! Elektronikprodukte können Tod, schwere Verletzungen oder Sachschaden verursachen. Bei Zweifeln hinsichtlich der Installation oder des Gebrauchs konsultieren Sie einen qualifizierten Elektriker.
Hinweis:
Technische Produktinformationen und Angaben können sich im Lauf der Zeit ohne weitere Mitteilung ändern. Besuchen Sie unsere Webseite www.robus.com oder robusdirect.com für aktuelle technische Informationen.

-20°C < UT < +40°C, 220-240V~50/60Hz, Klasse II, IP65
Leuchte ist nicht dimmbar

Installation

1. Vergewissern Sie sich, dass die Stromversorgung ausgeschaltet ist, bevor Sie mit der Installation beginnen.
2. Achten Sie darauf, dass rund um den Installationsbereich mindestens 100 mm Platz sind.
3. Verkleidung Diffusor vom Boden der Leuchte abnehmen.
4. Kabeleingang und Montagelöcher in die Bodenplatte bohren.
5. Passende Löcher für die Montage an der Wand anzeichnen; vor dem Bohren überprüfen, dass keine unter Putz liegenden Kabel, Rohre oder andere Leitungen beschädigt werden.
6. Stromkabel durch den Kabeleingang führen und Bodenplatte an der vorgesehenen Stelle befestigen.
7. Stromkabel an die Anschlussklemmen anschließen: Braun/spannungsführend an Lin, Blau/Neutral an N und Braun/spannungsführend an Lout (wenn erforderlich). Hinweis: Es können nicht mehr LED-Leistung als 90W gesteuert werden: 5 weitere Lampen à 14W.
8. Bewegen Sie den Schalter oben auf dem Treiber, um die Farbtemperatur zu wählen: 3000 K, 4000 K oder 6500 K.
9. Verkleidung einbauen/Diffusor wieder an der Bodenplatte anbringen.

WARNUNG: CCT NICHT BEI EINGESCHALTETER LAMPE WECHSELN!!
Jetzt können Sie mit langsamen Schritten die Bewegungszone bestimmen. Sobald der Sensor eine Bewegung wahrnimmt, schaltet sich das Licht für die voreingestellte Zeit ein. Stellen Sie für die Bestimmung der Bewegungszone den Erfassungsbereich auf 100, 75, 50 oder 25%, die Verzögerungszeit auf 5 s unddeaktivieren Sie den Tageslichtsensor. Nach Fertigstellung Steuerungen auf die gewünschten Stufen einstellen.
Manuelle Override-Funktion: Zum dauerhaften Einschalten des Sensors. Schalten Sie den Wandschalter innerhalb von 2 Sekunden dreimal ein / aus. Kehren Sie zur automatischen Funktion zurück. Schalten Sie den Wandschalter aus und wieder ein.

Nadzor Trga:
LS Code der Energieeffizienz der Klasse E. RRB14CCT3-LS
Trennen Sie die Treibereingangs- und -ausgangsverbindungen. Enternen sie LED-Pate

Einstellungstabelle Sensor

Erfassungsbereich

ein	1	2	
	ein	ein	100%
	ein	—	75%
	—	ein	50%
	—	—	25%

Verzögerungszeit

3	4	5	
ein	ein	ein	5S
ein	ein	—	30S
ein	—	ein	1min
ein	—	—	3min
—	ein	ein	5min
—	ein	—	10min
—	—	ein	20min
—	—	—	30min

Tageslichtsensor

6	7	8	
ein	ein	ein	2Lux
ein	ein	—	10Lux
—	ein	—	25Lux
ein	—	—	50Lux
—	—	—	Deaktivieren

Informationen für den Benutzer:

1. Beachten Sie, dass die Entsorgung von ausgedienten Elektro- und Elektronikgeräten getrennt vom Hausmüll erfolgen muss (die Geräte sind mit dem Symbol einer durchgestrichenen Tonne gekennzeichnet).
2. Beachten Sie Ihre Rolle im Wiederverwendungs- und Recycling-Zyklus, indem Sie dieses Produkt am Ende der Nutzungsdauer bei einer Sammelstelle für Elektronikaltgeräte oder einer städtischen Müllkippe, oder einer Verkaufsstelle, wo Sie einen Ersatz besorgen, entsorgen.
3. Dieses Gerät kann Substanzen enthalten, die gesundheits- und umweltschädlich sind, falls sie achtlos entsorgt werden. Es ist wichtig, dass es vom normalen Hausmüll getrennt und in der Kette der Elektro-Altgeräte recycelt wird
4. Das „durchgestrichene Tonnen-Symbol" auf einem Produkt bedeutet, dass dieses Gerät nicht mit dem normalen Hausmüll, sondern gemäß der Entsorgungsvorschriften für Elektro-Altgeräte entsorgt werden muss

Die Installation muss von einem Elektriker vorgenommen werden

ROBUS®

SL

STENSKA PLAFONJERA ORB LED 14W, MOŽNOST IZBIRE BARVE SVETLOBE (3000K/4000K/6500K), S SENZORJEM GIBANJA, IP65, BELA

RRB14CCT3S-01

PRED MONTAŽO SKRBNO PREBERITE NAVODILA ZA UPORABO IN JIH SHRANITE NA VARNO MESTO, SAJ JIH BOSTE POZNEJEMORDA ŠE POTREBOVALI.
! Električne naprave lahko povzročijo telesne poškodbe, smrt in materialno škodo. Če dvomite o montaži, priklopu in uporabi tega proizvoda, se posvetujte s strokovnjakom za elektrotehniko.
Opomba:
Pridržujemo si pravico do sprememb proizvoda in tehničnih specifikacij brez predhodnega obvestila. Za najnovejše tehnične informacije obiščite našo spletno stran www.robus.com ali robusdirect.com.

-20°C < Ta < +40°C, 220-240V ~ 50/60Hz, Razred II, IP65
Svetilka nima možnosti zatemnitve.

Montaža

1. Pred začetkom montaže mora biti napajanje izključeno.
2. Zagotovite vsaj 100mm prostora okrog lokacije svetilke.
3. Odstranite difuzor s podnožja svetilke.
4. V podnožje izvrtajte odprtino za kable in luknje za montažo na steno.
5. Na steni označite primerne lokacije lukenj za vijake in se pred vrtanjem prepričajte, da tam ne potekajo nobeni kabli, cevi ali druge napeljave.
6. Potegnite napajalne kable skozi odprtino in pritrdite podnožje svetilke na steno.
7. Priključite napajalne kable na vhode priključne sponke: Rjava/Faza na Lin (dovod), Modra/Nična na N in Rjava/Faza odvod na Lout (če je potrebno).
   Opomba: Senzor lahko upravlja LED breme (npr. svetilko) do 90W. Dodatno lahko s
   Opomba: Senzor lahko upravlja LED breme (npr. svetilko) do 90W. Dodatno lahkos senzorjem povežemo do 9 običajnih 14W svetilk.
8. Premaknite stikalo na vrhu LED driverja, da izberete barvo svetlobe: 3000K, 4000K ali 6500K.
9. Namestite obroč in difuzor na podnožje svetilke.

POZOR: NE SPREMINJAJTE BARVE SVETLOBE, KO JE SVETILKA VKLJUČENA!!
Delovanje senzorja in področje zaznavanja lahko preverimo s počasno hojo. Ko senzor zazna gibanje, vklopi za nastavljen čas zakasnitve priključeno breme (npr. svetilko). Za preizkus s hojo nastavite območje zaznavanja na 100, 75, 50 ali 25%, zakasnitev na 5 sekund in izklopite zaznavanje dnevne svetlobe. Po končanem preizkusu nastavite senzor po svojih željah .
Ročna razveljavitev nastavitev: Za stalno delovanje senzorja premaknite stensko stikalo za vklop/izklop 3-krat v 2 sekundah. Za ponovno nastavitev avtomatskega delovanja premaknite

Nadzor Trga:
(LS) Šifra svetlobnega vira' z energijsko učikovitostjo razreda E. RRB14CCT3-LS
Odklopite vhodne in izhodne povezave gonilnika. Odstrani led ploščo

Setting sensor table

območje zaznavanja

ON	1	2	
	ON	ON	100%
	ON	—	75%
	—	ON	50%
	—	—	25%

zadrži čas

3	4	5	
ON	ON	ON	5S
ON	ON	—	30S
ON	—	ON	1min
ON	—	—	3min
—	ON	ON	5min
—	ON	—	10min
—	—	ON	20min
—	—	—	30min

senzor dnevne svetlobe

6	7	8	
ON	ON	ON	2Lux
ON	ON	—	10Lux
—	ON	—	25Lux
ON	—	—	50Lux
—	—	—	Disable

Informacije za uporabnika:

1. Upoštevajte predpise o odstranjevanju odpadne električne in elektronske opreme – proizvoda ni dovoljeno odstraniti med gospodinjske odpadke (OEEO s simbolom: prekrižanim zabojnikom za odpadke na kolesih).
2. Prispevajte k varovanju okolja in omogočite reciklažo proizvoda – po koncu njegove življenjske dobe ga predajte pristojnemu zbirnemu centru za odpadke ali vrnite trgovcu, pri katerem ste ga kupili.
3. Ta oprema lahko vsebuje snovi, ki so v primeru malomarnega ravnanja nevarne za zdravje in okolje. Pomembno je, da proizvod ločite od drugih gospodinjskih odpadkov in ga predate v reciklažo (OEEO).
4. Simbol »prekriżani zabojnik za odpadke na kolesih« na proizvodu pomeni, da tega proizvoda ni dovoljeno odstraniti med običajne gospodinjske odpadke, temveč skladno s predpisi o OEEO.

Priklop sme izvesti le strokovnjak za elektrotehniko

ROBUS®

ORB 14W LED GARNITURE DE MONTAGE EN SURFACE CCT3 SELECTIONNABLE IP65 BLANC 3000K 400K 6500K CAPTEUR MICRO-ONDES

FR

RRB14CCT3S-01

VEUILLEZ LIRE LES INSTRUCTIONS AVANT DE COMMENCER L'INSTALLATION ET CONSERVEZ-LES POUR TOUTES UTILISATIONS FUTURES.
Les produits électriques peuvent causer la mort, de graves blessures ou des dégâts matériels. Si vous avez des doutes sur l'installation ou sur l'utilisation de ce produit, veuillez consulter un électricien compétent.

Remarque :

Les informations techniques et caractéristiques peuvent changer au fil du temps sans notification préalable. Pour rester informé de ces possibles modifications, veuillez consulter le site internet www.robus.com ou robusdirect.com.

-20°C < Ta < +40°C, 220-240V ~ 50/60Hz, Classe II, IP65
Ce luminaire est à intensité non-variable.

Installation

1. Assurez-vous que l'alimentation soit coupée avant de commencer.
2. Assurez-vous qu'il y ait au moins 100 mm d'espace disponible autour de l'emplacement du luminaire.
3. Enlevez la diffuseur de la base du luminaire.
4. Percez un trou pour le câble et des trous pour le montage dans la base.
5. Indiquez la position des futures fixations sur le mur. Avant de percer, assurez-vous que cela ne risque pas d'endommager des câbles électriques, des tuyaux etc.
6. Faites passer les câbles d'alimentation dans le trou et fixez la base du luminaire à la surface.
7. Connectez les câbles d'alimentation aux bornes : fil marron (phase) vers Lin, fil bleu (neutre) vers N, et fil marron (phase) vers Lout (si nécessaire). Remarque : Il n'est pas possible de contrôler plus de 90W de charge. 5 luminaires de 14W supplémentaires.
8. Utilisez l'interrupteur situé sur le haut de l'alimentation pour sélectionner la température de couleur : 3000K, 4000K ou 6500K.
9. Attachez de nouveau la collerette et le diffuseur à la base.

ATTENTION : NE CHANGEZ PAS LA TEMPÉRATURE DE COULEUR LORSQUE LE LUMINAIRE EST EN MARCHE!
Un test de marche peut ensuite être effectué pour déterminer la zone de détection avec un rythme de marche lent. Lorsque le capteur détectera un mouvement, l'appareil s'allumera pour un laps de temps préétabli. Pour le test, réglez la portée de détection à 100, 75, 50 ou 25%, et le délai du minuteur à 5s et désactivez le capteur de la lumière du jour. Lorsque vous avez terminé, faites les réglages souhaités.
Fonction de neutralisation manuelle: pour activer le capteur en permanence. Allumez / éteignez l'interrupteur mural 3 fois en 2 s. Revenir à la fonction automatique. Éteignez et rallumez l'interrupteur mural.
Surveillance du Marché:
LS Code» d'efficacité énergétique de Classe E. RRB14CCT3-LS
Déconnectez les connexions d'entrée et de sortie du conducteur. Retirer la plaque LED

Tableaux de réglages du détecteur

Rayon de détection

ON ↑	1	2	
	ON	ON	100%
	ON	—	75%
	—	ON	50%
	—	—	25%

Délai du minuteur

3	4	5	
ON	ON	ON	5S
ON	ON	—	30S
ON	—	ON	1min
ON	—	—	3min
—	ON	ON	5min
—	ON	—	10min
—	—	ON	10min
—	—	—	10min

Détecteur de lumière du jour

6	7	8	
ON	ON	ON	2Lux
ON	ON	—	10Lux
—	ON	—	25Lux
ON	—	—	50Lux
—	—	—	Désactiver

Informations pour l'utilisateur du produit :

1. Veuillez, s'il vous plait, noter l'importance de disposer des Déchets d'Equipement Electriques et Electroniques séparément des déchets ménagers (DEEE représenté par une poubelle barrée d'une croix).
2. Veuillez tenir compte de l'importance de votre contribution à la réutilisation et au recyclage de ce produit en fin de vie en le retournant dans un centre de collecte de déchets des équipements électriques ou dans le point de vente à partir duquel vous effectuez l'achat du produit de remplacement.
3. Cet équipement peut contenir des substances dangereuses pour la santé et l'environnement s'il est jeté n'importe où. Il est important de le séparer des ordures ménagères et le recycler dans une consigne DEEE appropriée.
4. La "poubelle barrée d'une croix" présent sur le produit indique que cet appareil ne doit pas être jeté dans les ordures ménagères mais doit être éliminé conformément à la réglementation DEEE locale.

L'installation doit être effectuée par un électricien qualifié

L.E.D lighting & Electrical Distribution Group UC
IRE: Nangor Road, Dublin 12, D12 E7VP, Ireland
UK: Bracknell Enterprise & Innovation Hub, Ocean House, 12th Floor, The Ring, Bracknell, Berkshire RG12 1AX, UK
Tel: +353 1 7099000
Fax: +353 1 7099060
Email: info@robus.com
Website: www.robus.com

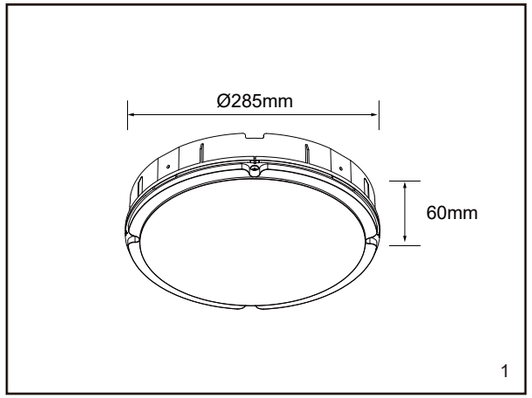

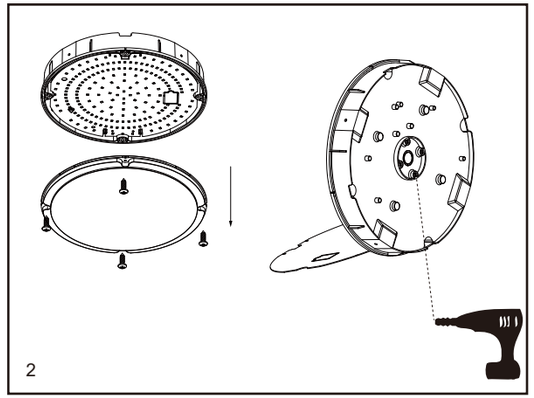

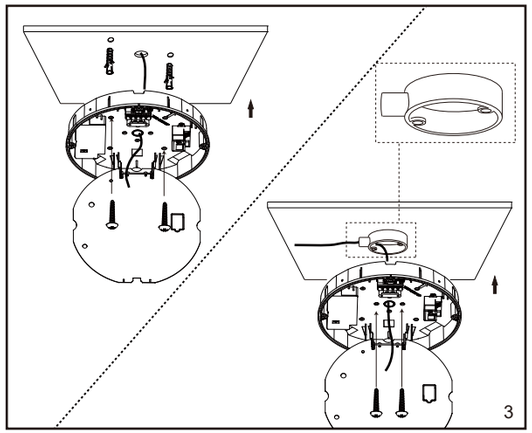

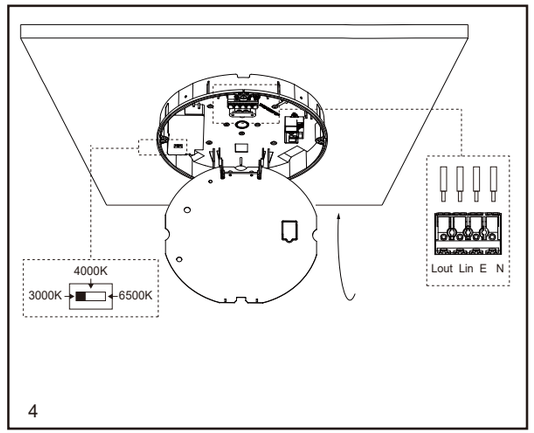

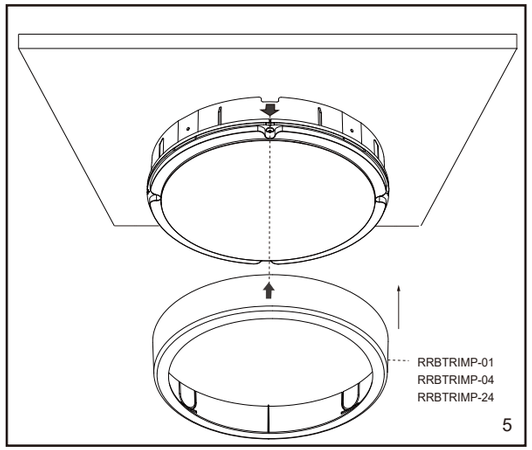

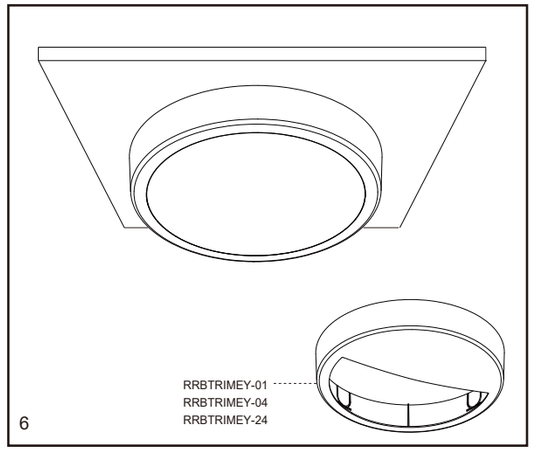

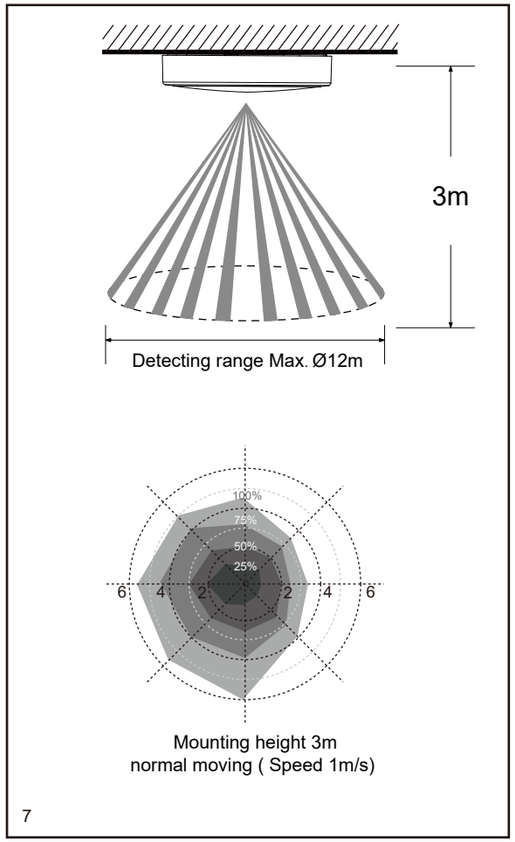
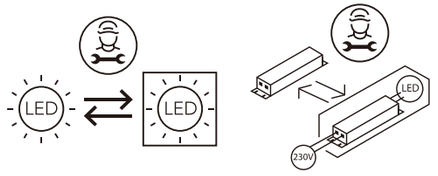
IT: AVVERTENZA – I dispositivi elettrici possono causare lesioni gravi o la morte o danneggiare l'apparecchio. In caso di dubbi sull'installazione o sull'utilizzo di questo prodotto, consultare un elettricista competente.
Assicurarsi che l'alimentazione principale sia spenta prima di effettuare interventi.
EST: HOIATUS! Elektritooted võivad põhjustada surma, raskeid vigastusi või varakahjustusi. Kui teil on toote paigaldamisel või kasutamisel kahtlusi, küsige nõu asjatundlikult elektrikult. Enne töö alustamist veenduge, et elektrivool oleks välja lülitatud.
SLK: UPOZORNENIE - Elektrické výrobky môžu spôsobiť smrť, vážne zranenie alebo škodu na majetku. Ak máte akékoľvek pochybnosti o inštalácii tohto výrobku, poraďte sa s kvalifikovaným elektrikárom. Pred začatím práce skontrolujte, že je hlavný zdroj